1472K5

Инструментальная тележка с 5 выдвижными ящиками и защитными бортами. Перфорированные боковые стенки для добавления аксессуаров



ИНФОРМАЦИЯ О ТОВАРЕ

- Доступна в 4 цветах: оранжевом, красном, синем, черном
- Борты из композитного материала: обеспечивают защиту самой тележки от любого механического воздействия
- Перфорированные боковые стенки, позволяющие пользователю добавлять большое количество аксессуаров
- Ручка: Новый удобный современный дизайн обеспечивает маневренность. Возможно установить с обеих сторон

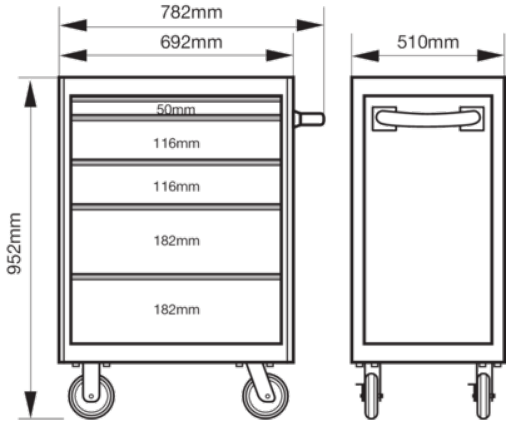

СВОЙСТВА ТОВАРА

Товар										RAL
1472K5	952 x 510 x 782 mm	600 kg	5	445 mm	543 mm	30 kg	125 mm	30 mm	65 kg	2009