

1472K7RED

Инструментальная тележка с 7 выдвижными ящиками и защитными бортами. Перфорированные боковые стенки для добавления аксессуаров

ИНФОРМАЦИЯ О ТОВАРЕ

- Доступна в 4 цветах: оранжевом, красном, синем, черном
- Борты из композитного материала: обеспечивают защиту самой тележки от любого механического воздействия
- Перфорированные боковые стенки, позволяющие пользователю добавлять большое количество аксессуаров
- Ручка: Новый удобный современный дизайн обеспечивает маневренность. Возможно установить с обеих сторон
- Доступны 4 варианта столешниц: из композитного материала, деревянная, из МДФ или нержавеющей стали

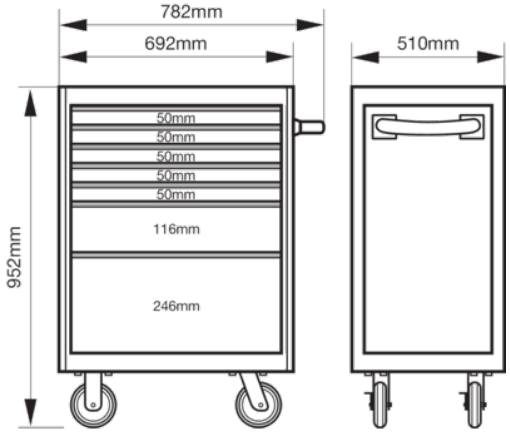

Follow the Fish!

СВОЙСТВА ТОВАРА

Товар										RAL
1472K7RED	952 x 510 x 782 mm	600 kg	7	445 mm	543 mm	30 kg	125 mm	30 mm	71.20 kg	3001