

1472K6BLUE

Инструментальная тележка с 6 выдвижными ящиками и защитными бортами. Перфорированные боковые стенки для добавления аксессуаров

ИНФОРМАЦИЯ О ТОВАРЕ

- Прочный стальной корпус с двойными стенками
- Полностью открывающиеся выдвижные ящики с грузоподъемность до 30 кг и шарикоподшипниковыми направляющими, которые скользят очень плавно
- Резиновые колеса обеспечивают максимальную устойчивость, делая тележку более маневренной даже на неровных поверхностях
- Перфорированные боковые панели позволяют конечному пользователю добавлять различные аксессуары Xpand
- Прочный и надежный центральный замок с цилиндрическим ключом
- Изнутри и снаружи нанесено высококачестенное порошковое покрытие ,устойчивое к царапинам
- Противоударные угловые бамперы для защиты от непредвиденных столкновений

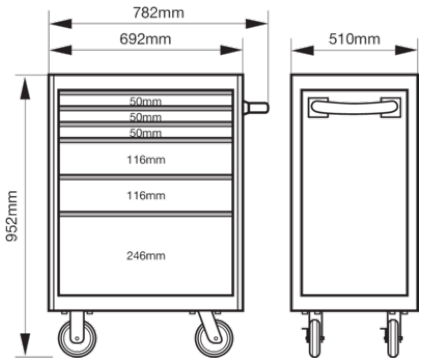

Follow the Fish!

СВОЙСТВА ТОВАРА

Товар										RAL
1472K6BLUE	952 x 510 x 782 mm	600 kg	6	445 mm	543 mm	30 kg	125 mm	30 mm	68 kg	5002