1475KXL12BLACK

Инструментальная тележка с 12 выдвижными ящиками. Lock & Go! Система фиксации



ИНФОРМАЦИЯ О ТОВАРЕ

- Доступна в 2 цветах: оранжевом и черном
- Lock & Go! Система предотвращения произвольного открывания ящиков
- Ручка:Специальная форма обеспечивает лучшую маневренность. Возможно установить с обеих сторон
- Доступны 3 варианта столешниц: деревянная, МДФ, нержавеющая сталь

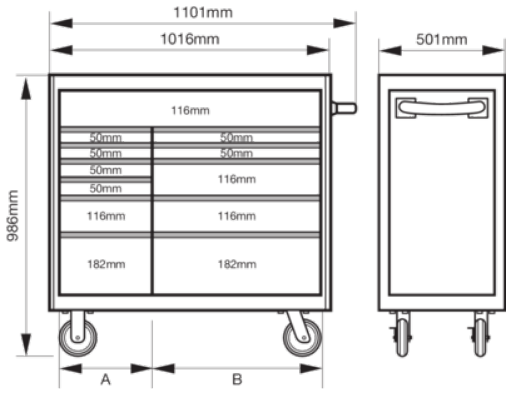

Follow the Fish!

СВОЙСТВА ТОВАРА

Товар: 1475KXL12BLACK

	986 x 501 x 1100 mm		1100 kg		12
	445 mm		880 mm	A	284 mm
B	543 mm		30 kg		150 mm
	50 mm	kg	111 kg	RAL	9005

Follow the Fish!